		-5	0	5	10
25	(kW)	224.0	274.6	334.0	402.9
	(kW)	38.4	38.7	38.9	38.7
	(A)	67.1	67.7	67.9	67.7
30	(kW)	212.7	261.4	318.4	384.8
	(kW)	42.9	43.5	43.9	44.0
	(A)	74.2	75.1	75.7	75.9
35	(kW)	201.3	247.9	302.6	366.4
	(kW)	48.0	48.8	49.5	49.8

		-5	0	5	10
25	(kW)				

		-5	0	5	10
25	(kW)	377.2	462.6	562.6	678.8
	(kW)	62.8	63.4	63.7	63.4
	(A)	107.3	108.3	108.7	108.3
30	(kW)	358.3	440.2	536.3	648.1
	(kW)	70.3	71.3	72.0	72.1
	(A)	120.1	121.8	122.8	123.0
35	(kW)	338.9	417.4	509.6	617.0
	(kW)	78.6	80.0	81.0	81.5
	(A)	134.2	136.6	138.3	139.2

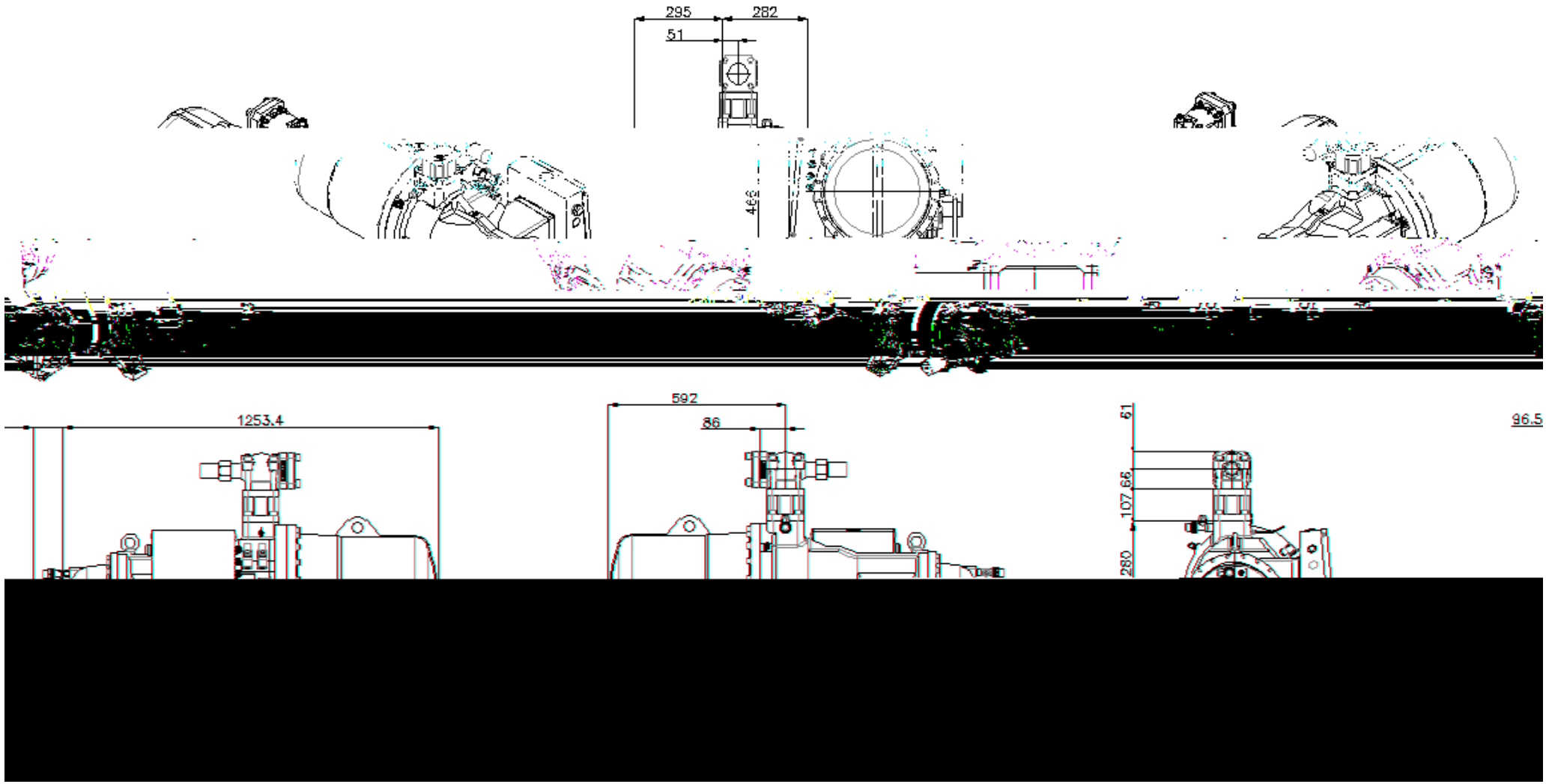
295
282
51
339
1253.4
592
86
61
107.66
280
96.5

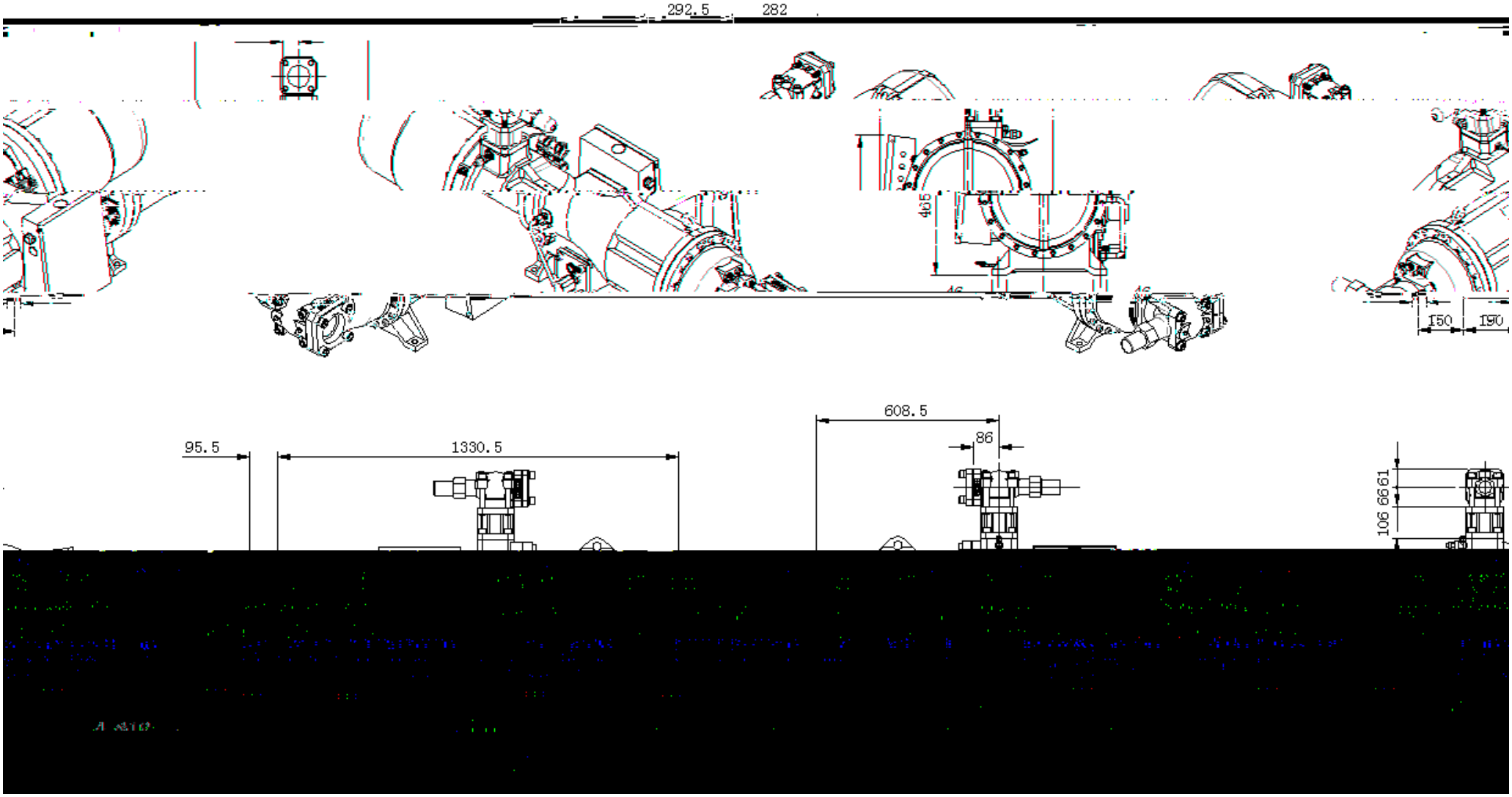
292.5
282
465
150
190
608.5
86
95.5
1330.5
106
66
61

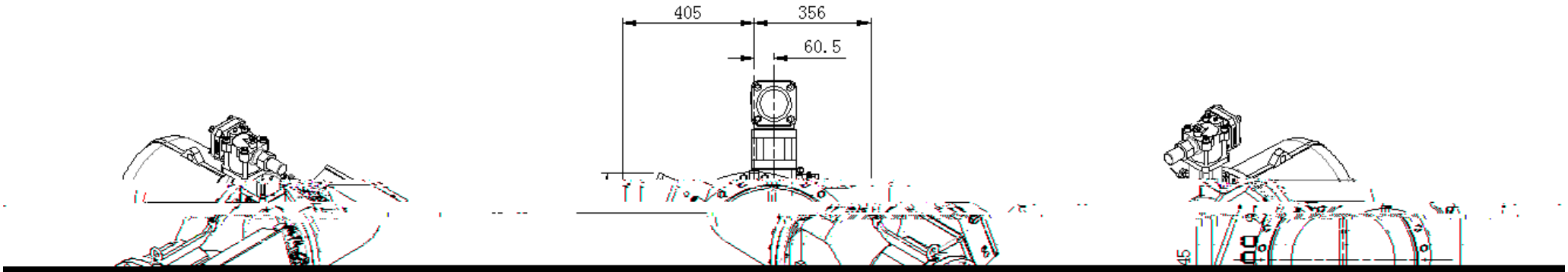

[redacted]

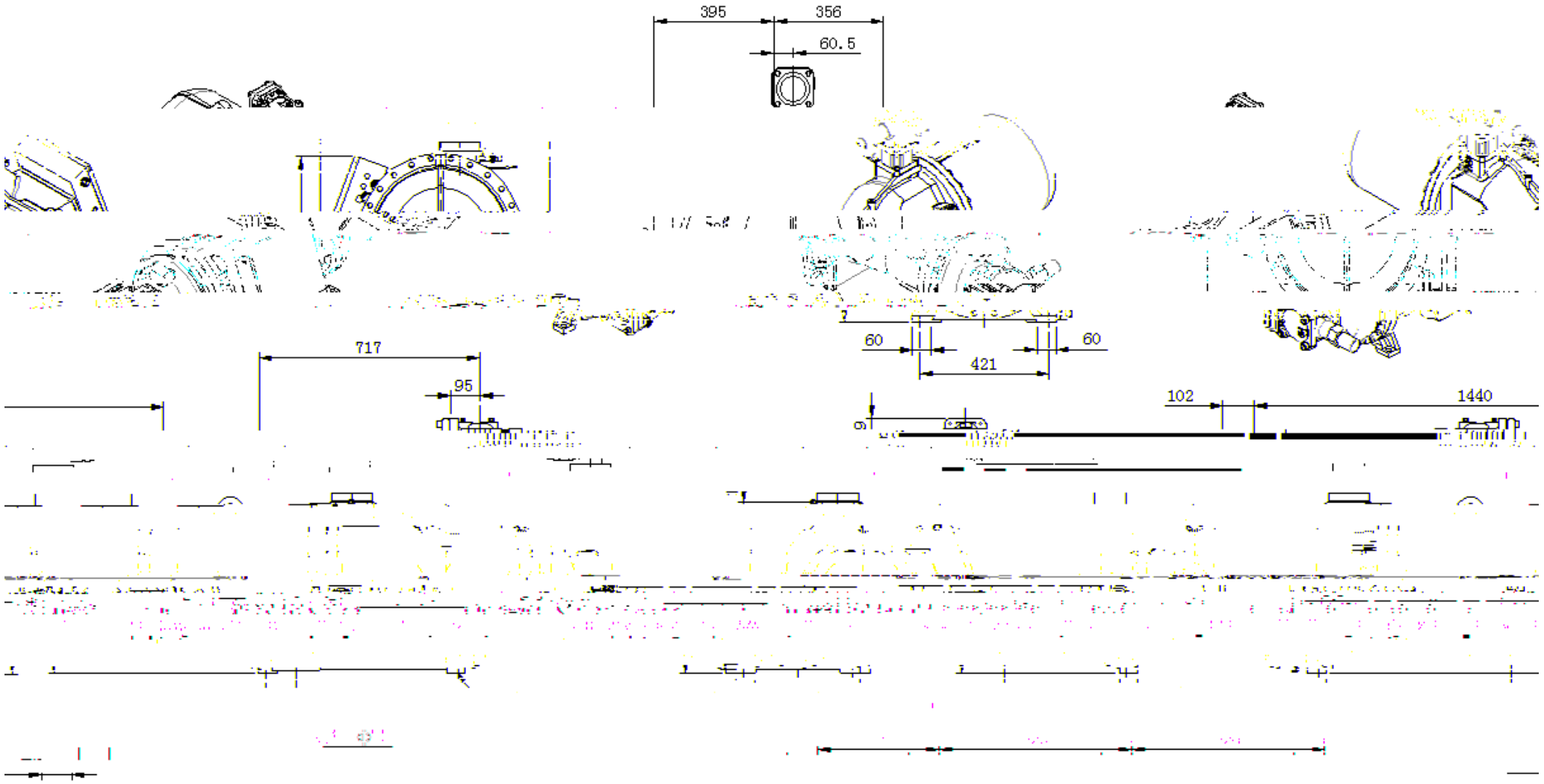
395
356
60.5
60
60
421
717
95
102
1440

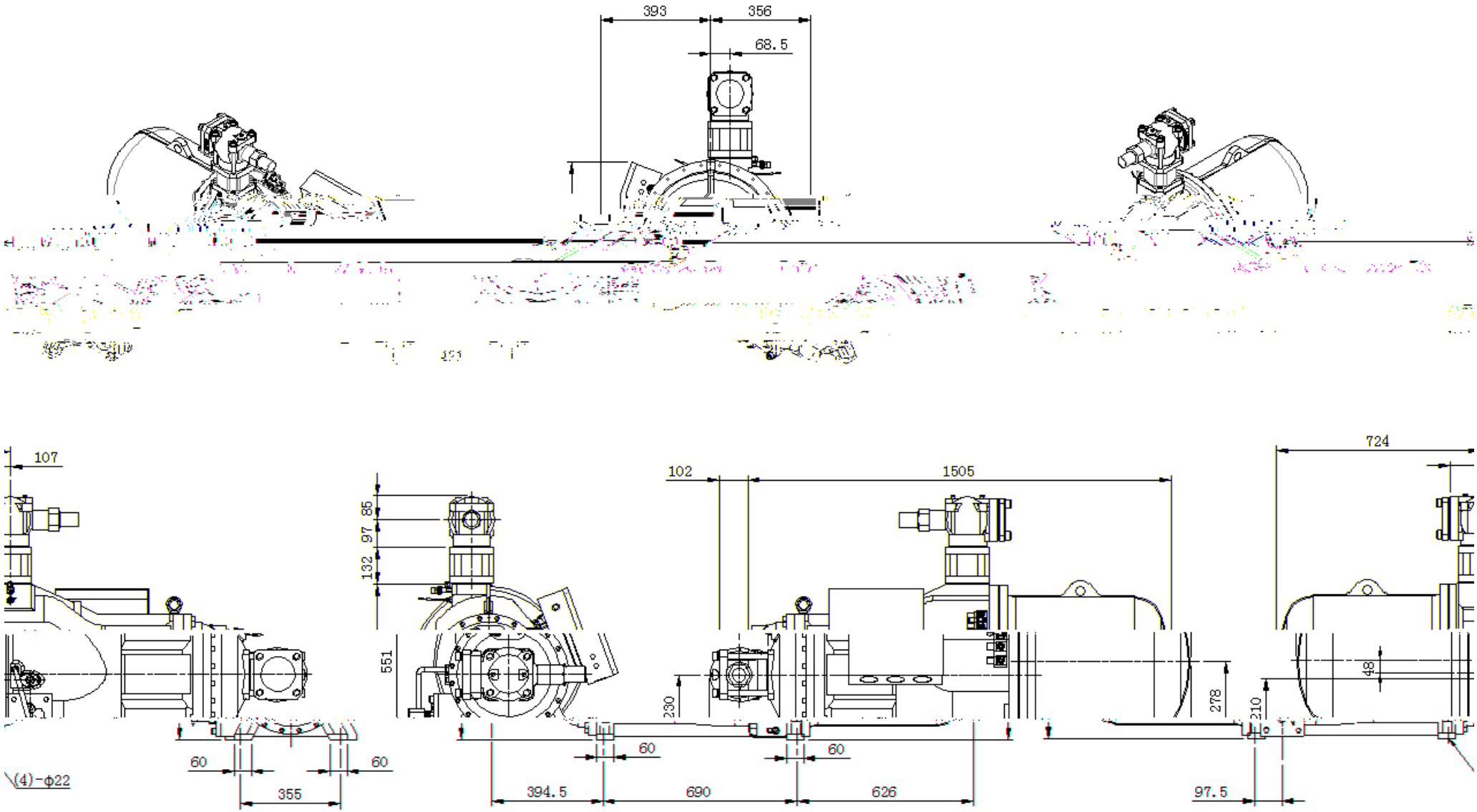
393
356
68.5
107
85
97
132
551
102
1505
724
48
230
278
210
60
60
60
60
(4)-φ22
355
394.5
690
626
97.5

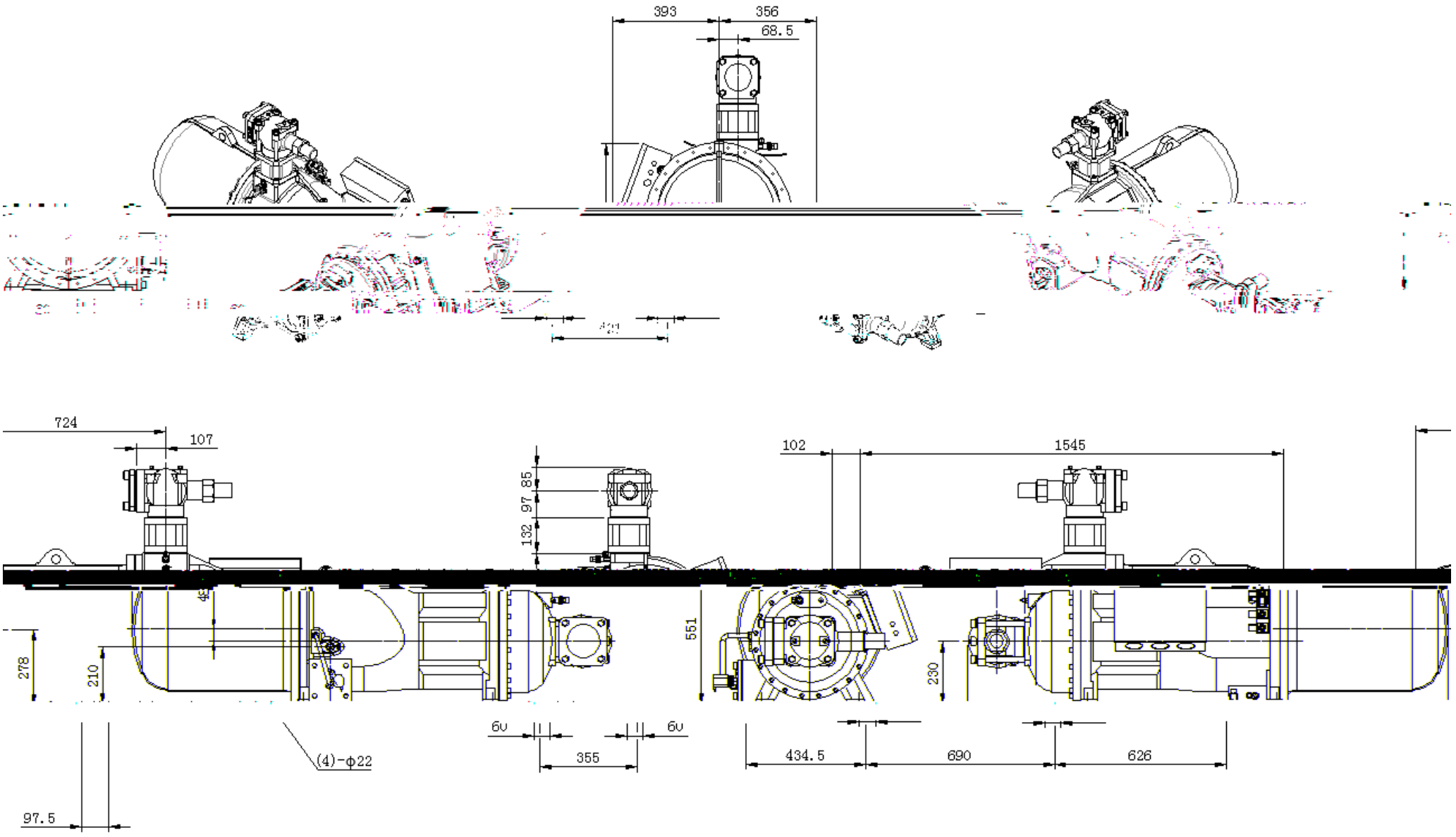
393
356
68.5
724
107
102
1545
85
97
132
278
210
551
230
6U
6U
355
434.5
690
626
(4)-φ22
97.5

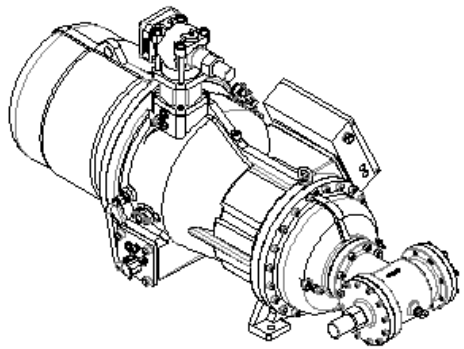

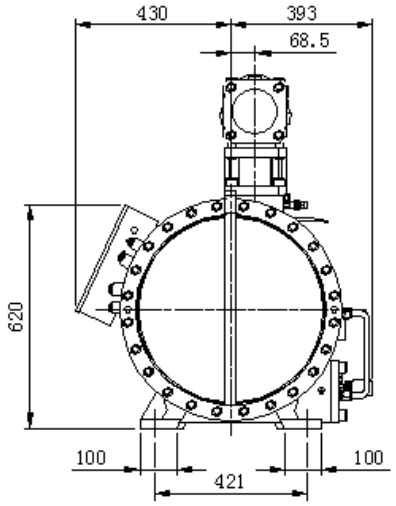
430
393
68.5
620
100
421
100

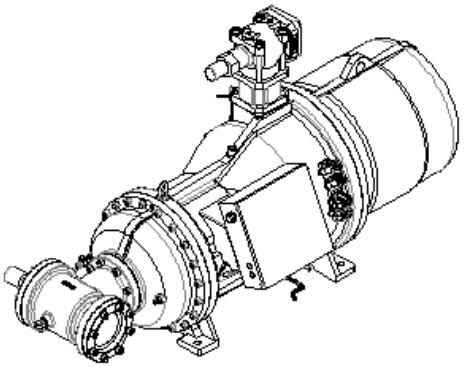

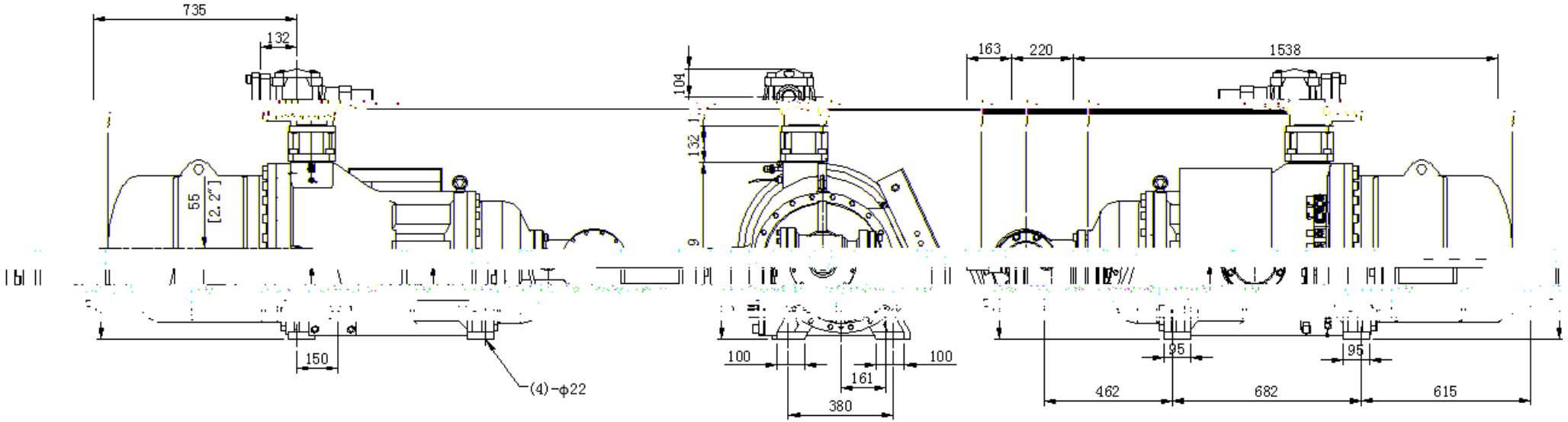
735
132
55
[2.2"]
104
132
9
163
220
1538
150
(4)-φ22
100
161
100
380
95
95
462
682
615

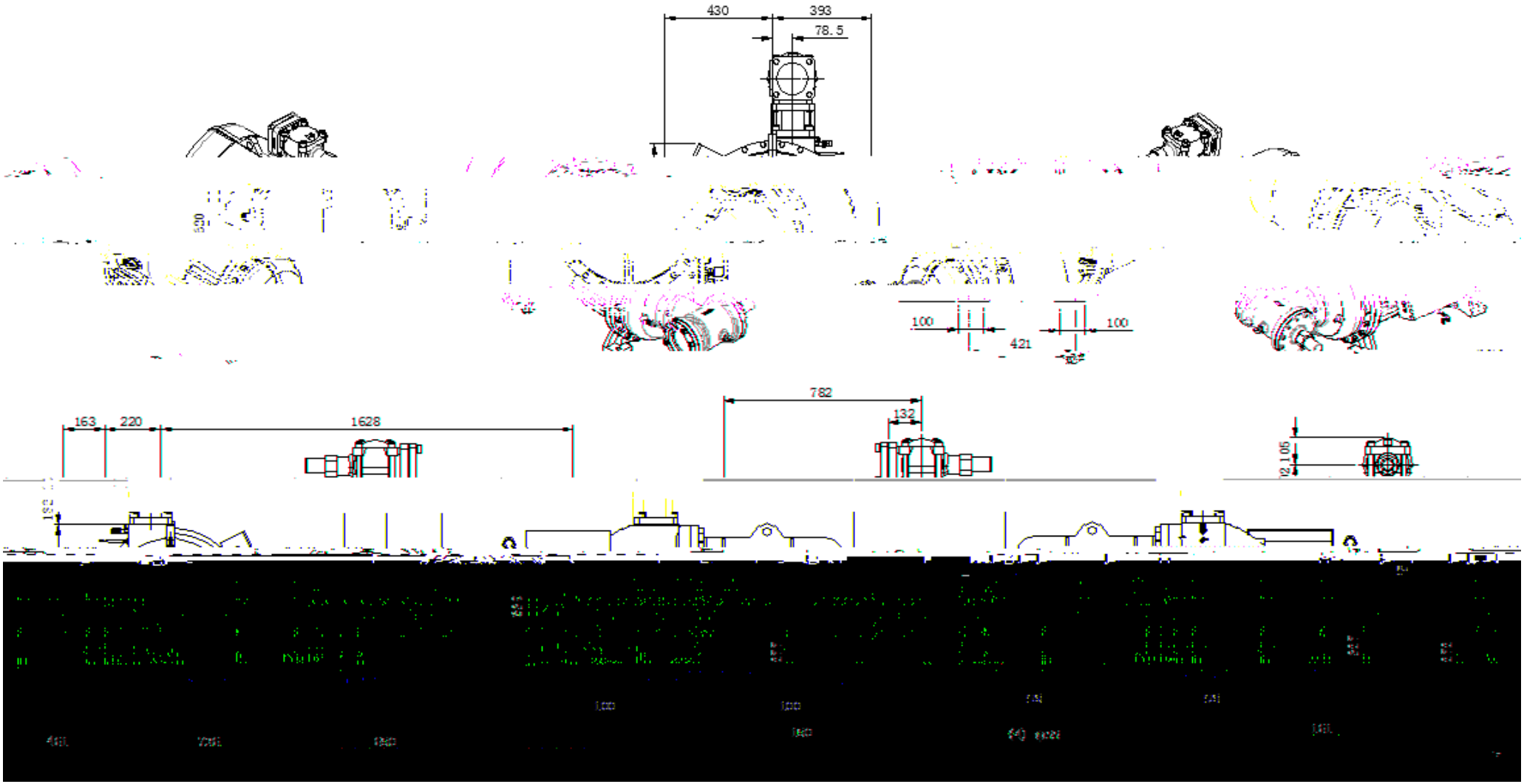
430
393
78.5
100
421
100
782
132
163
220
1628
105

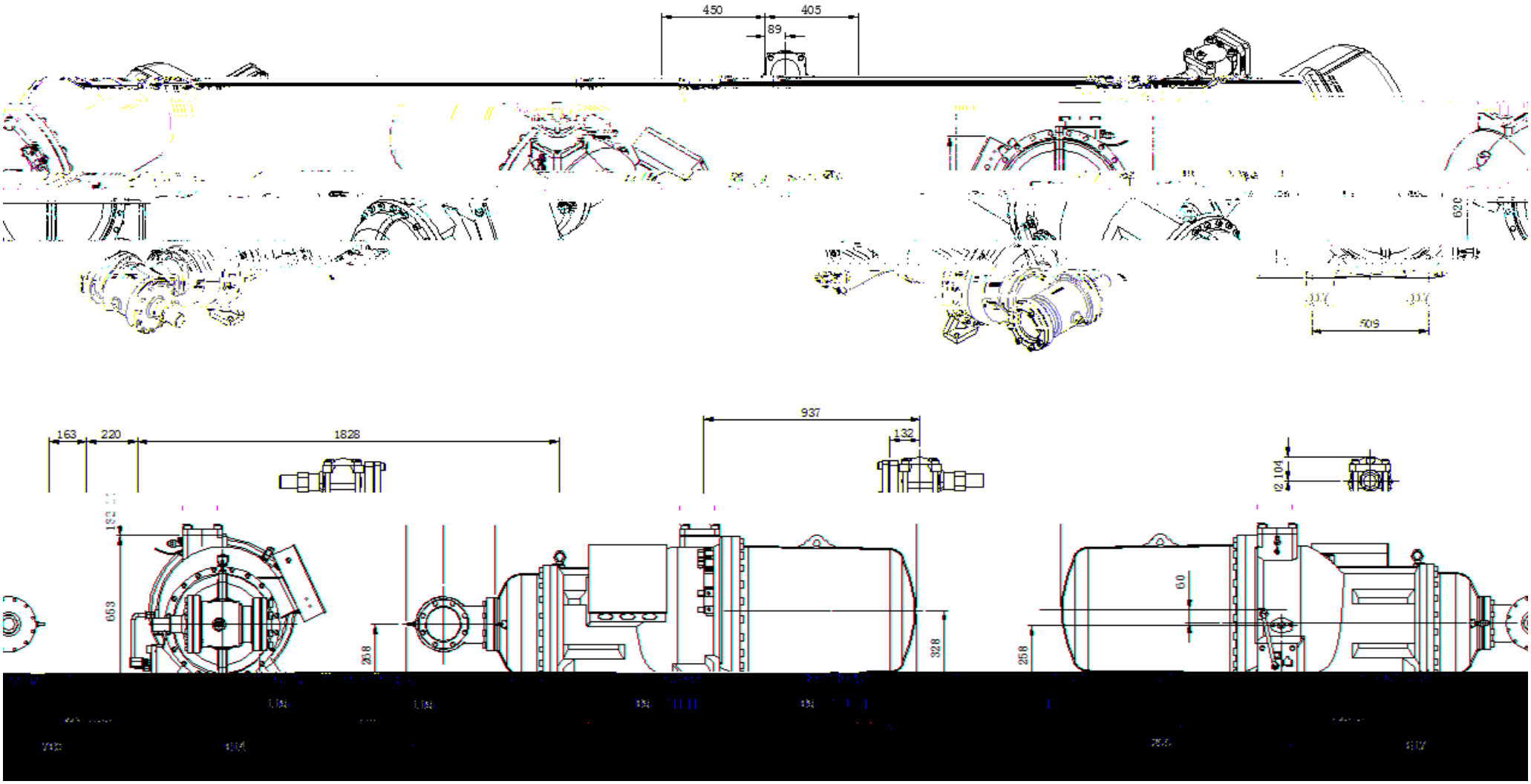
450
405
89
620
509
163
220
1828
937
132
104
653
268
328
258
60

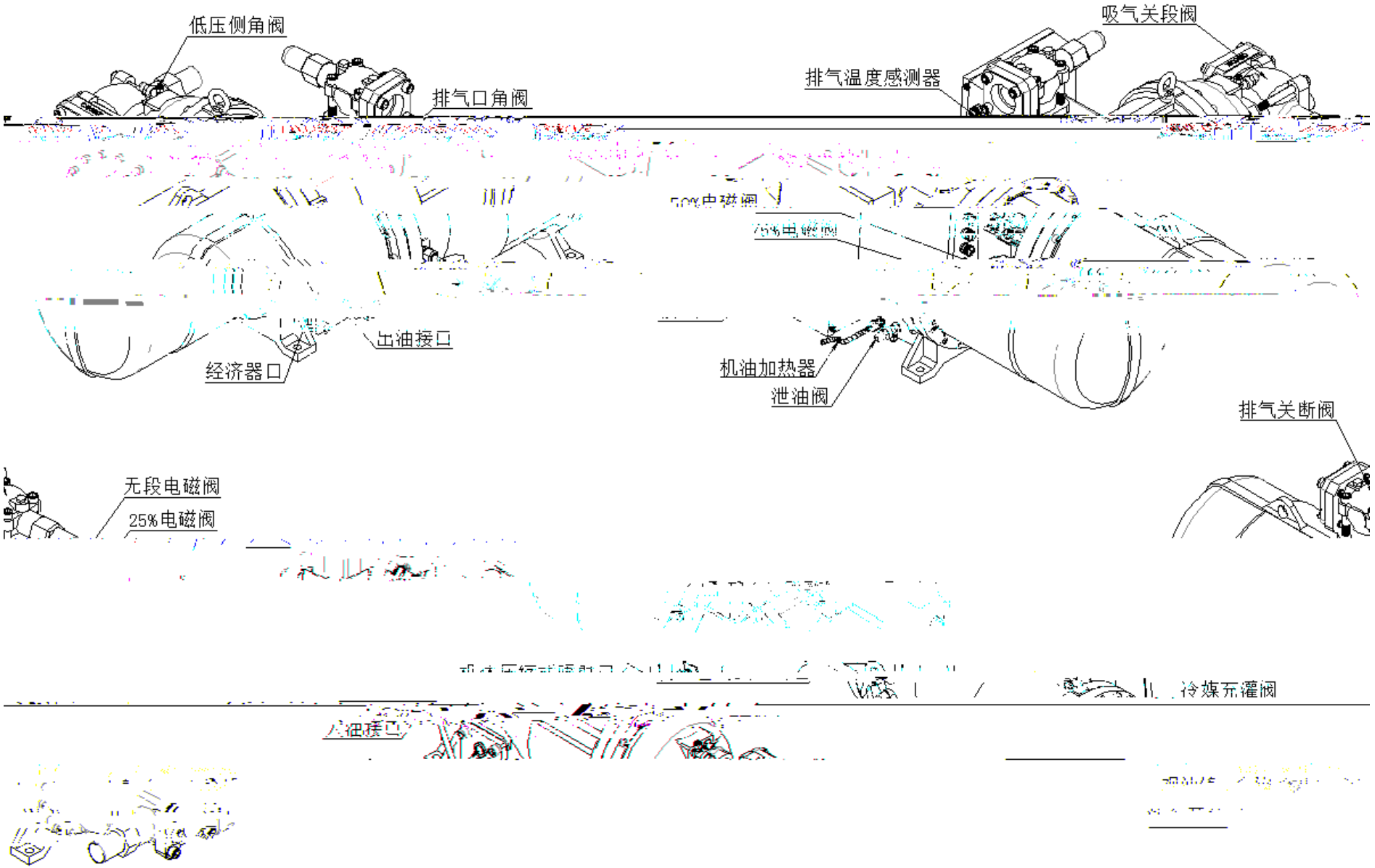
低压侧角阀
排气口角阀
吸气关段阀
排气温度感测器
出油接口
经济器口
机油加热器
泄油阀
排气关断阀
无段电磁阀
25%电磁阀
冷媒充灌阀

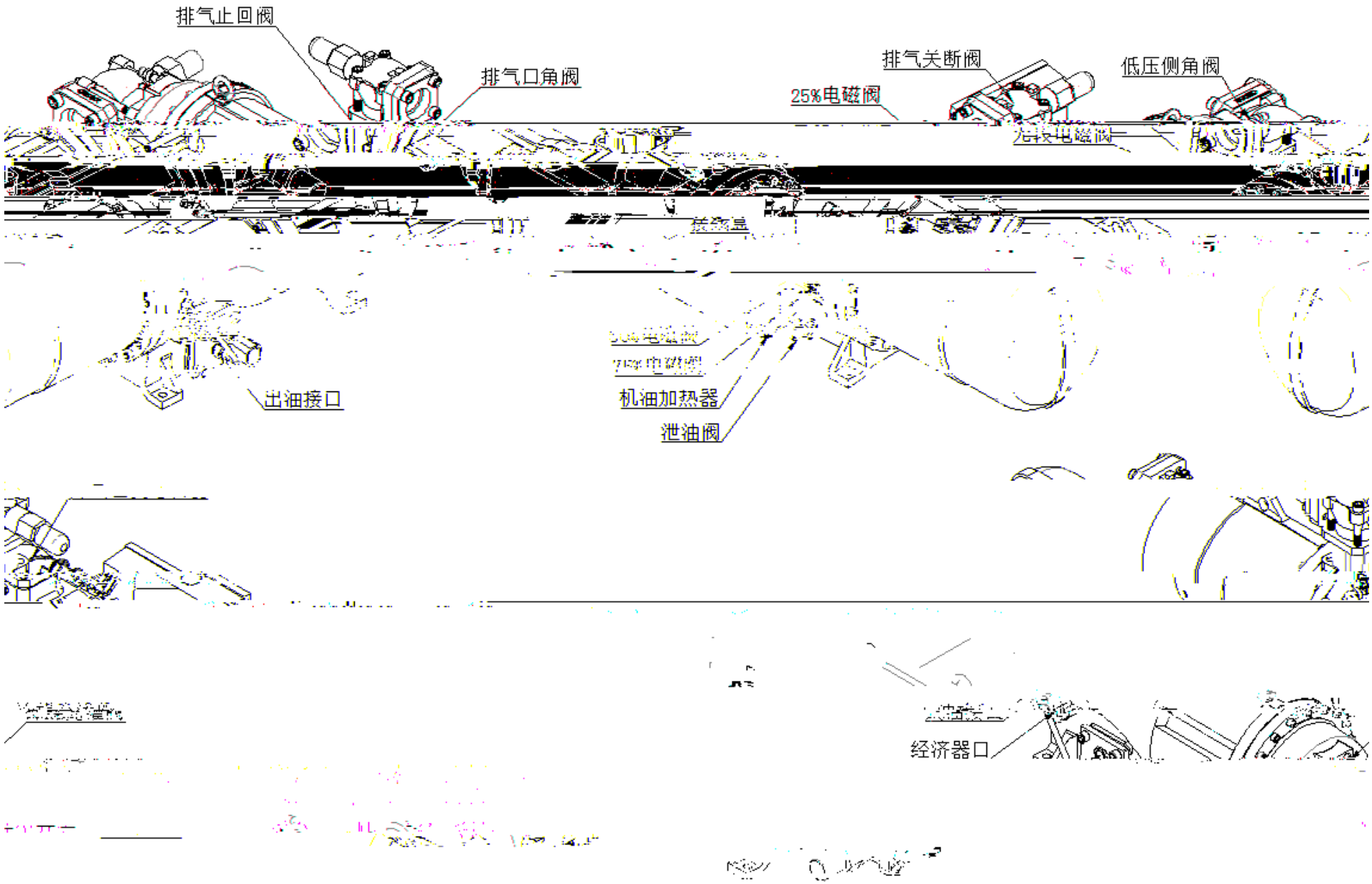
排气止回阀
排气口角阀
排气关断阀
25%电磁阀
低压侧角阀
出油接口
机油加热器
泄油阀
经济器口

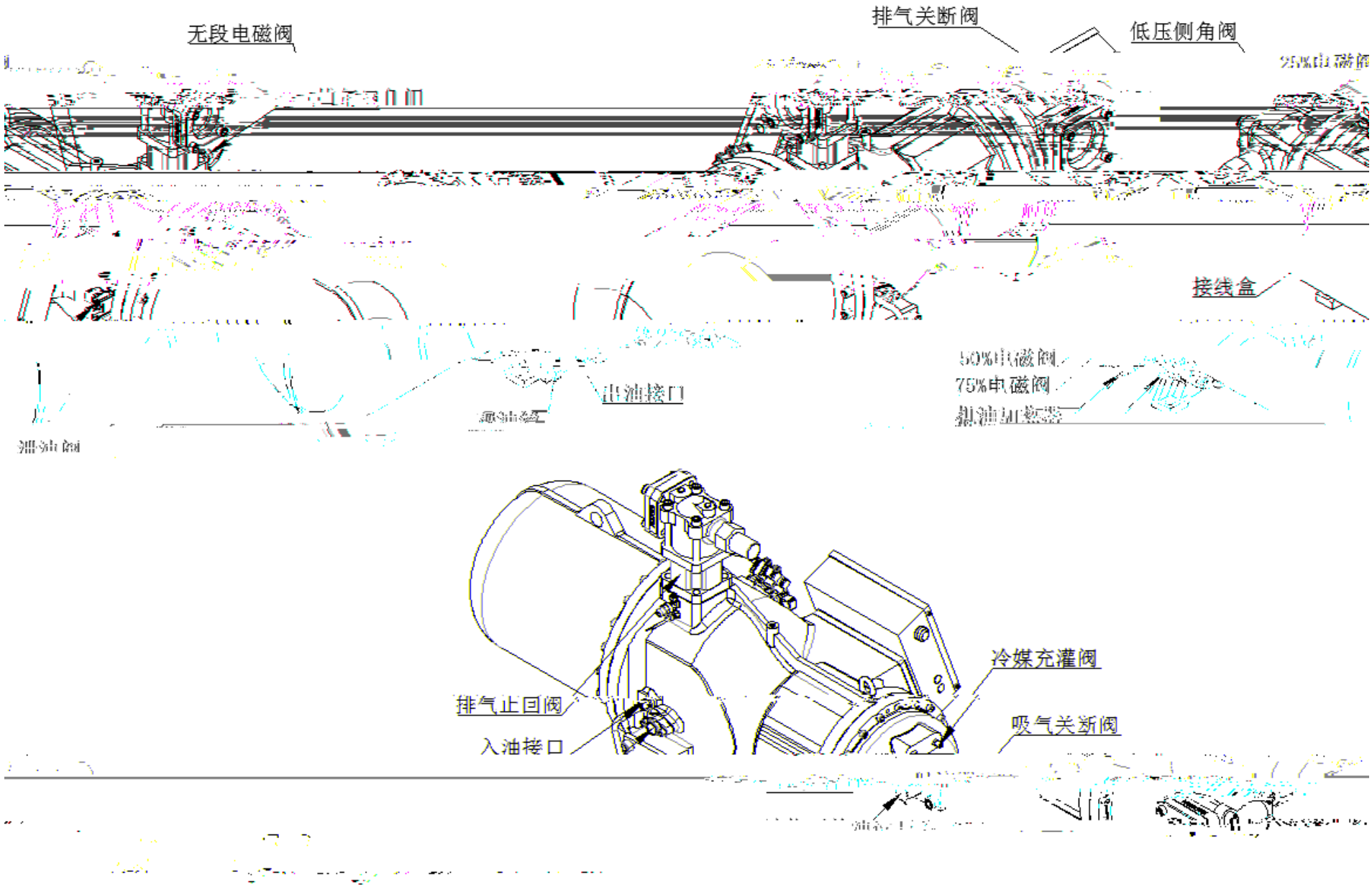
无段电磁阀
排气关断阀
低压侧角阀
接线盒
出油接口
50%电磁阀
75%电磁阀
排气止回阀
入油接口
冷媒充灌阀
吸气关断阀

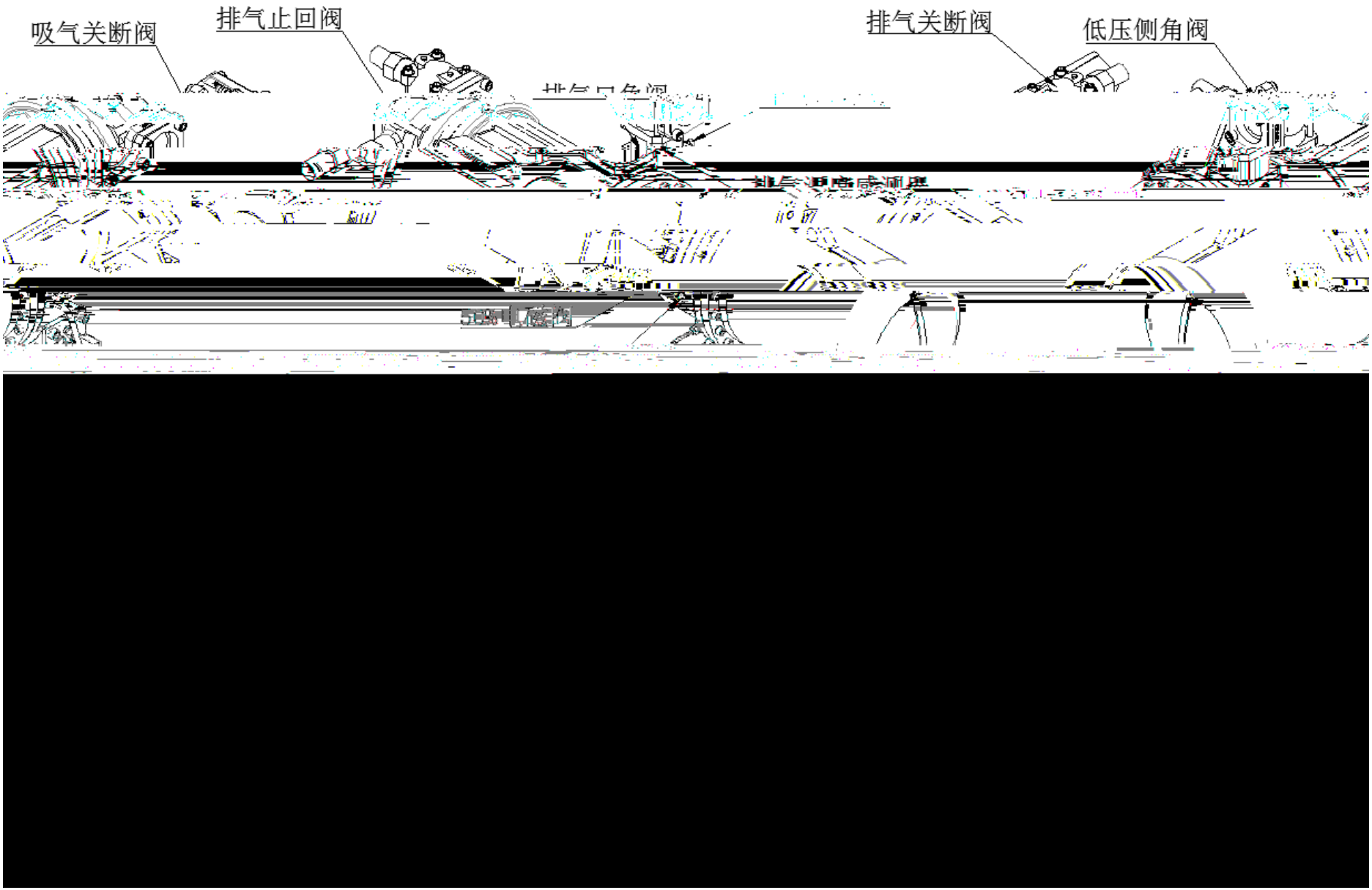
吸气关断阀
排气止回阀
排气关断阀
低压侧角阀

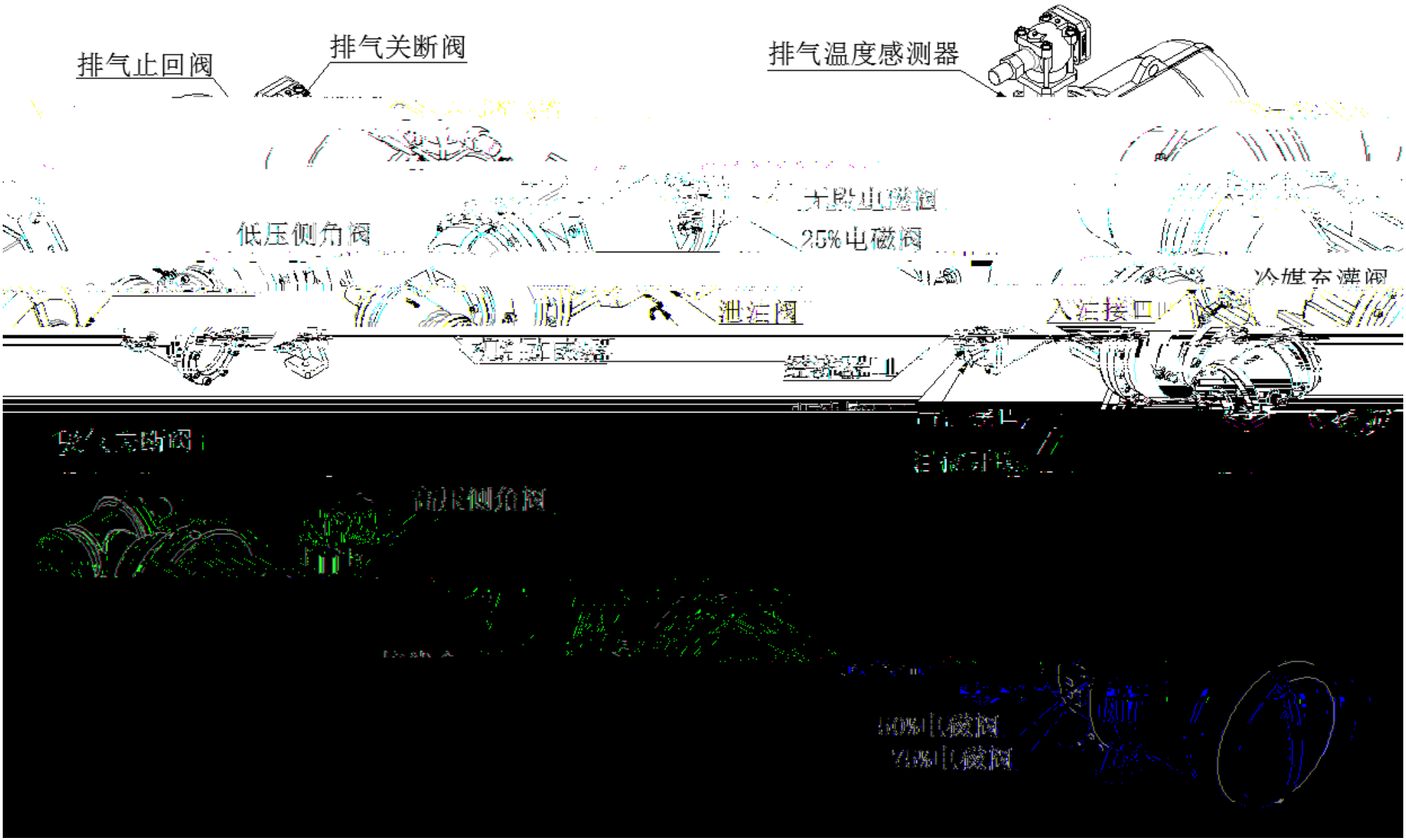
排气止回阀
排气关断阀
排气温度感测器
低压侧角阀
25%电磁阀
泄油阀
高压侧角阀
100%电磁阀
75%电磁阀

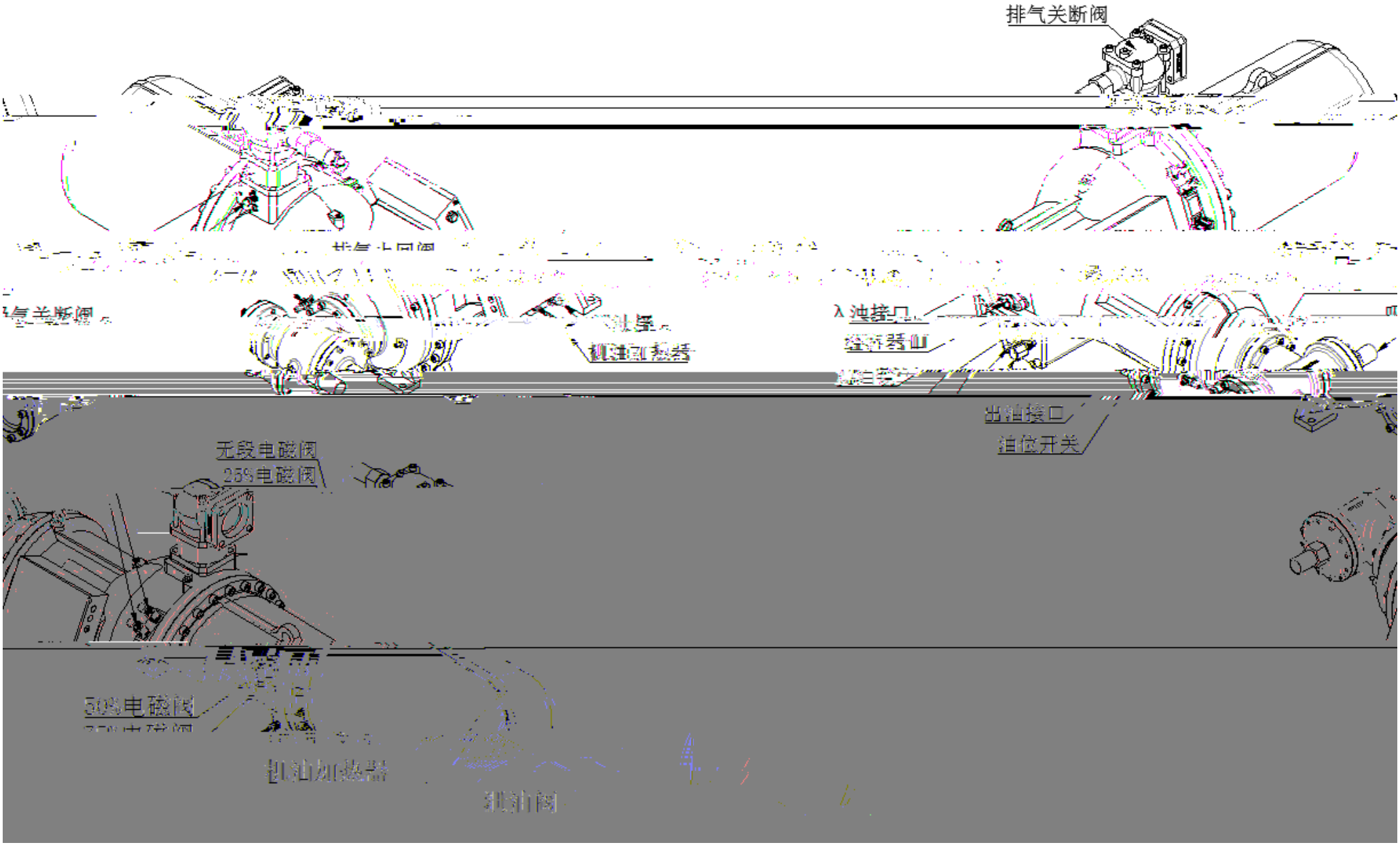
排气关断阀
出油接口
油位开关
无段电磁阀
25%电磁阀
50%电磁阀
油加热器
油阀

~